PREMIS200P

ERREKA

OPÉRATEUR

Portes Battantes Automatiques

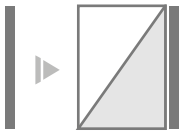

PORTES BATTANTES

L'opérateur Premis200P peut être utilisé pour automatiser des portes battantes manuelles existantes ou de nouvelles installations. Sa principale caractéristique est sa robustesse et son mouvement silencieux. Il a de nombreuses applications en termes d'entrées privées et publiques pour les personnes handicapées, ou de sites à fort trafic et à espace limité.

es multiples fonctions le rendent idéal pour automatiser des portes battantes à un ou deux vantaux.

Las puertas batientes automáticas de ERREKA pueden soportar las condiciones más duras. Especialmente adecuadas para un uso intensivo de cualquier tipo de acceso.

LE SYSTÈME A ÉTÉ CONÇU EN CONFORMITÉ AVEC LES NORMES DE SÉCURITÉ EN16005

MÉCANISME ROBUSTE AVEC RESSORT DE COMPRESSION HAUTE PERFORMANCE.

SA HAUTEUR RÉDUITE DE 75MM

MODO DE TRABAJO: FULL ENERGY (NORMAL O CORTA FUEGO) / LOW ENERGY

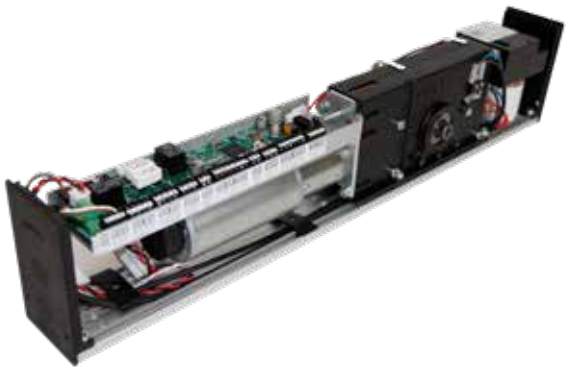

PREMIS200P

OPÉRATEUR

AVANTAGE

- Le système de contrôle est en boucle fermée (PID).
- Vitesses et forces réglables.
- Temps d'attente réglable.
- Bras : rigide et articulé.
- Interrupteur latéral : manuel/automatique/ouvert ou fermé
- Sélecteur multifonction : numérique / rotatif.
- Fermeture manuelle

CARACTÉRISTIQUES TECHNIQUES

	PREMIS200P
Poids max. vantail porte à vitesse normale	400 Kg
Largeur max. vantail porte à vitesse normale	1400mm
Hauteur maximale du vantail	3000 mm
Inertie maximale de la porte	85 kg/m2
Vitesse d'ouverture (Min.-Max.)	réglable 3 - 10 secondes
Vitesse de fermeture (Min.-Max.)	réglable 5 - 10 secondes
Alimentation électrique	230V/50/60 Hz / 125VAC 50/60 Hz
Alimentation du moteur	40 Vcc
Couple maximal	50 Nm
Angle d'ouverture maximal	Réglable de 0-100° (avec butée mécanique)
Dimensions	644 mm de longueur x 75 mm de hauteur x 138 mm de profondeur
Poids (motorisation sans bras)	10 kg
Matériau de couverture	Aluminium
Température de fonctionnement	-20°C + 50°C
Utilisation	Intensive
Classe de protection	IP52

Poids/largeur maximum du vantail à différentes vitesses

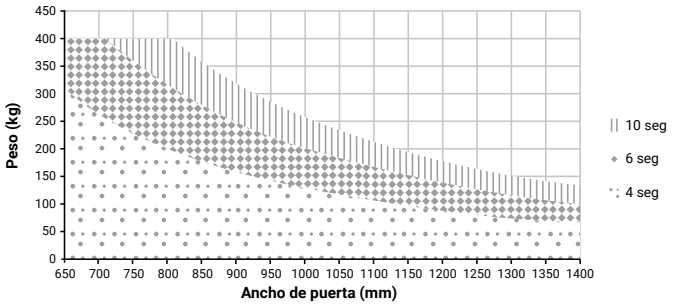

Utilisation	Intensive
Fusible d'entrée secteur	4 A (5X20)
Alimentation périphérique (tension)	24 Vdc
Alimentation périphérique (intensité)	2 Amperios
Température de fonctionnement (°C)	-20°C - 50°C
Classe de protection (IP)	IP52

ACCESSOIRES

DIG SEL02
sélecteur numérique

DÉTECTEURS/RADAR

RAD6
Capteur avec activation et barrière sécurité L=360mm

RAD26
Capteur avec activation et barrière de sécurité L=1.023mm

EMISOR 6
Bouton-poussoir sans fils et imperméable

PUL03
Bouton-poussoir pour personnes handicapées

ACCESSOIRES

FP200
Protège-doigts

BRAS

APR01
Bras coulisse

APR02
Bras télescopique articulé

Nota : Si la porte est en retrait de plus de 100 mm, consulter des solutions particulières.

SCHÉMA D'INSTALLATION

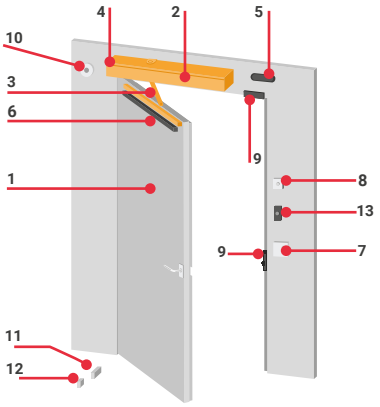

Porte	1
Opérateur	2
Bras : Pression / Traction	3
Interrupteur latéral	4
Detécteur d'activation	5
Detécteur de sécurité	6
Sélecteur	7
Arrêt d'urgence	8
Serrure à gâche électrique	9
Détecteur de fumée (Firedoor)	10
Aimants de maintien de	11
Porte ouverte	12
Butée de porte	13